Boat Trailer

Instrucciones para la instalación del juego de luces LED para remolque de bote

Cubre pieza n.º 10349X

Contenido del juego::
- Arnés de luces led
- Arnés de extensión
- Precintos plásticos (10)
- Estructuras de los precintos plásticos (4)

Herramientas necesarias:
- Llave hexagonal de 2,0 mm

1A Se muestra el remolque de tres ejes n.° 10350. La instalación del remolque de eje tándem n.° 10650 es similar (se indican las diferencias).

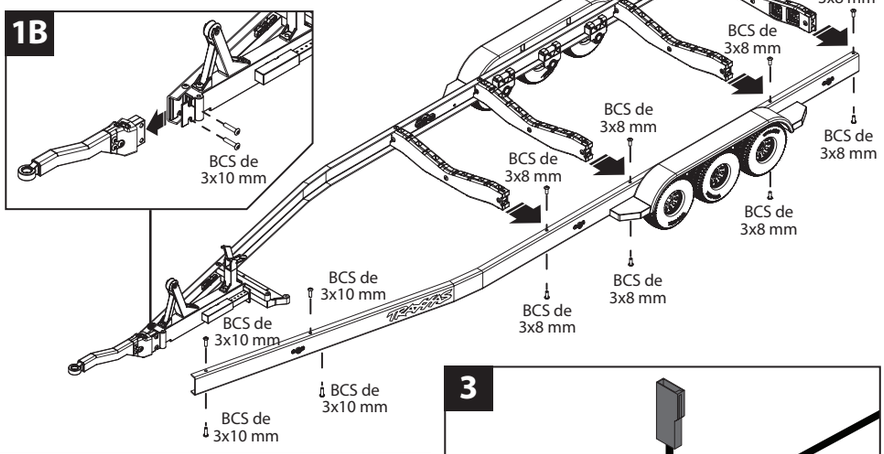

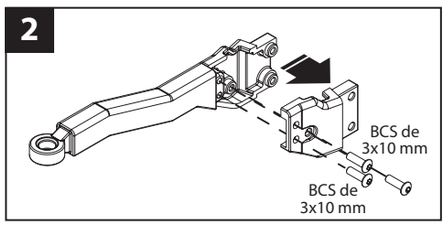

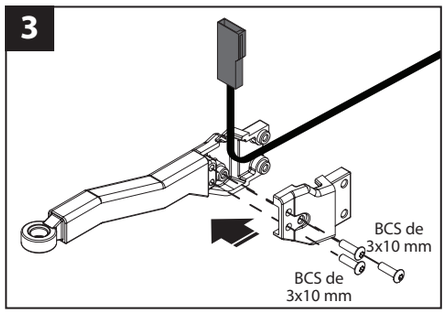

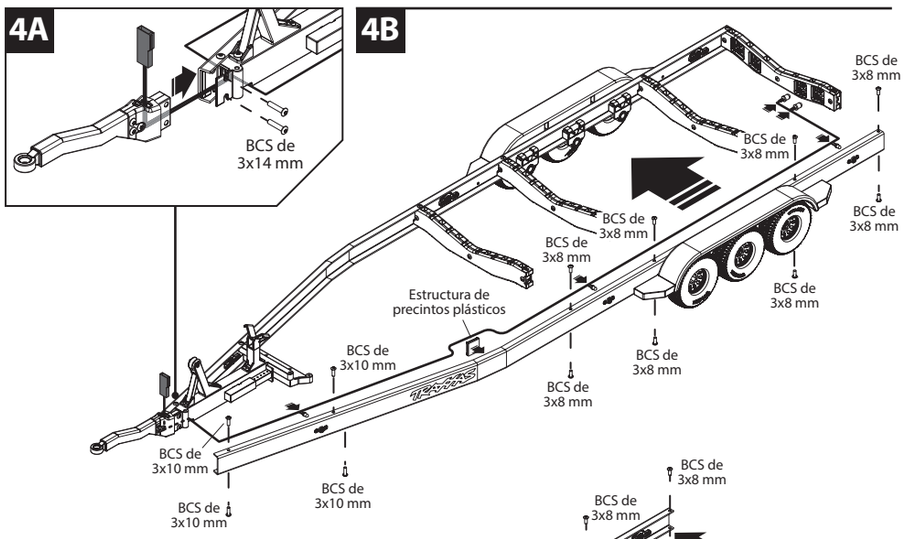

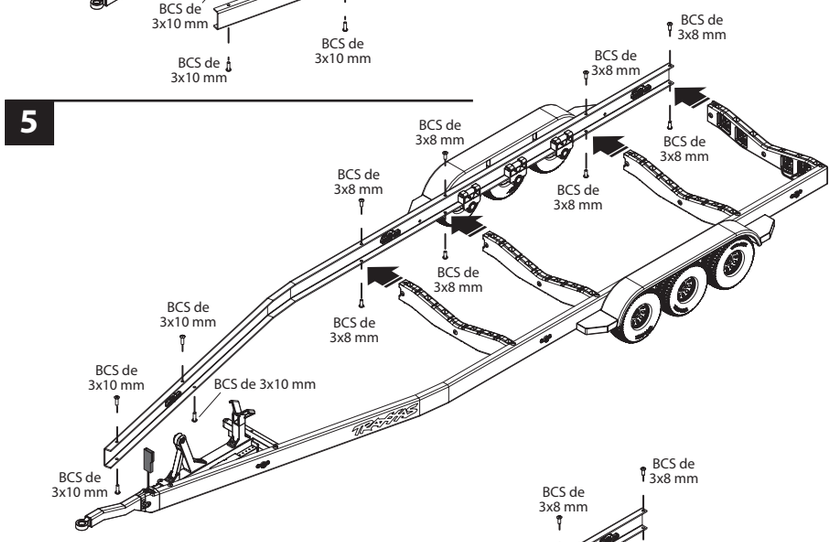

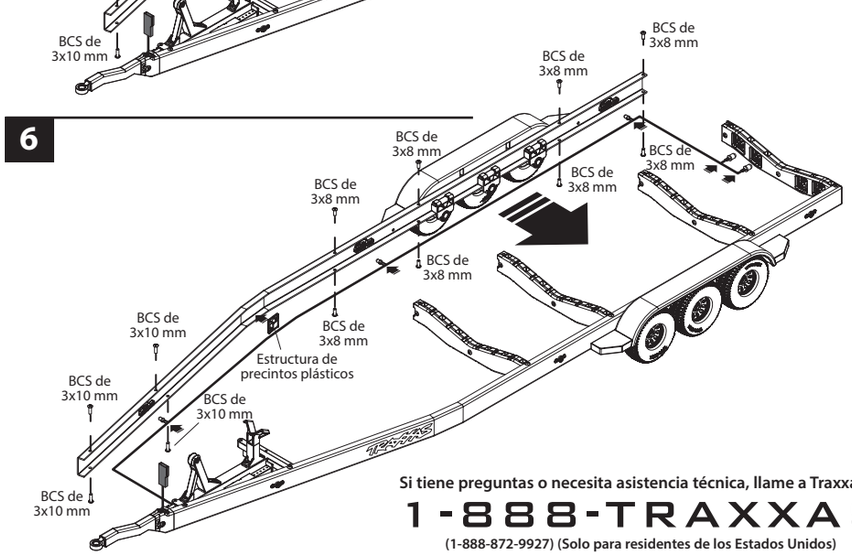

Diagrama de cableado de las luces del remolque

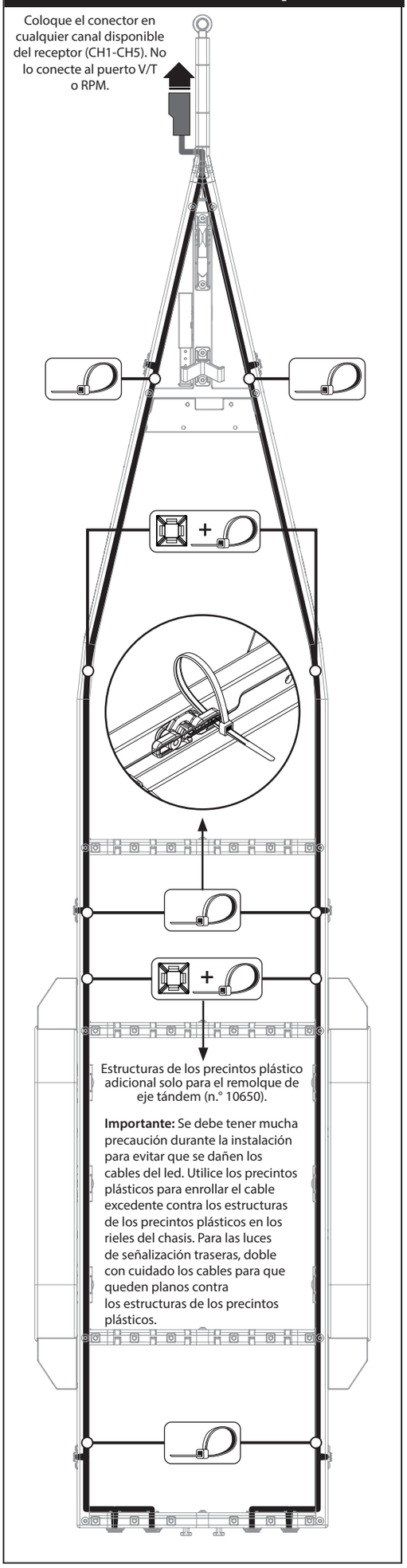

Si tiene preguntas o necesita asistencia técnica, llame a Traxxas al

1-888-TRAXXAS

(1-888-872-9927) (Solo para residentes de los Estados Unidos)

Traxxas, 6250 Traxxas Way, McKinney, TX 75070, Teléfono: 972-549-3000, Fax: 972-549-3011, correo electrónico: support@Traxxas.com